Привод винтовой моторный ПВМ.1М

	Типоразмер, мм	L	L0	L1	L2	L3	X	S	D
1	ПВМ 200х200	950	676	876	750	700	200	103	350
2	ПВМ 200х350	1250	826	1176	900	850	350	103	500
3	ПВМ 600х250	1050	726	976	800	750	250	103	400
4	ПВМ 600х400	1350	876	1276	950	900	400	103	550
5	ПВМ 600х600	1750	1076	1676	1150	1100	600	103	770
6	ПВМ 1000х400	1380	906	1306	980	930	400	133	550
7	ПВМ 1000х600	1780	1106	1706	1180	1130	600	133	770
8	ПВМ 1000х1000	2180	1306	2106	1580	1530	1000	133	1170

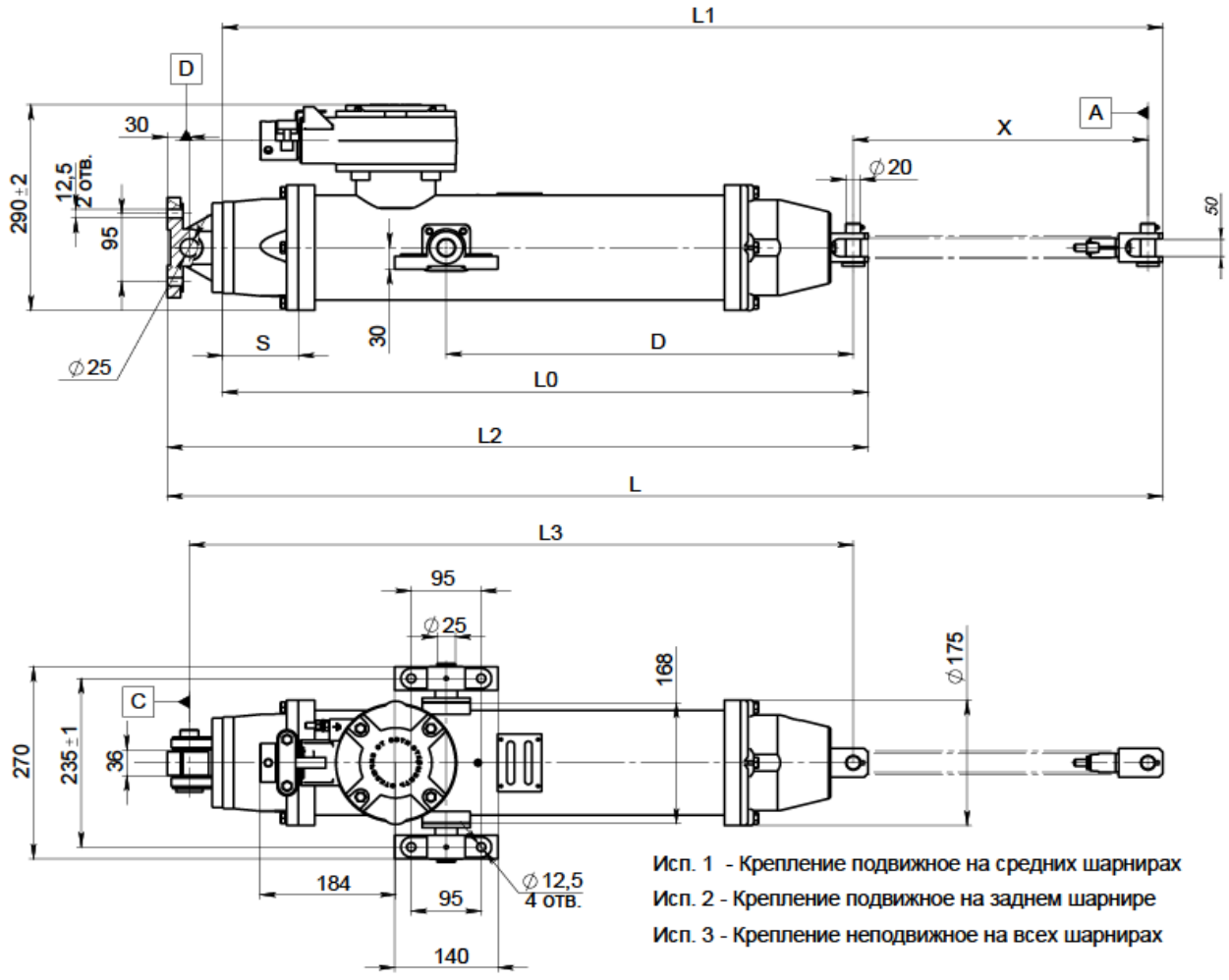

Привод с гофрированной защитой штока ПВМ.1М-Г

